Характеристики

Для установки в подвесные потолкинапромышленных и торговых объектах предлагается система очистки и дезинфекции воздуха и поверхностей при помощи фотокатализа и OH·. Встраиваемая воздушная завеса Damoбъединяет в себе технологии Kleenfan и Wellisair, которые, благодаря эффекту фотокатализа и генерации гидроксильных радикалов OH· устраняют вирусы, бактерии, запахи и загрязняющие газы, улучшая качество воздуха.

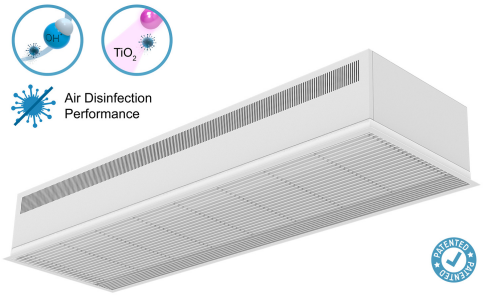

- Сочетает в себе двойную запатентованную технологию дезинфекции и очистки за счет образования гидроксильных радикалов OH · и эффекта фотокатализа. Инновационная активная технология Wellisair с эффективным образованием безвредных для человека гидроксильных радикалов, дезинфицирующих как воздух, так и поверхности посредством цепной реакции. Благодаря усовершенствованным процессам окисления (АОП) устраняет до 99,9% патогенных микроорганизмов (вирусов и бактерий), улучшает качество воздуха (снижается количество летучих органических соединений и взвешенных частиц) и устраняет запахи.
- Включает один биоцидный картридж с раствором перекиси водорода для образования гидроксильных радикалов.
- Технология Kleenfan с вентиляторами фотокаталитического дезинфицирующего действия. УФ-А лучи от долговечного светодиода воздействуют на диоксид титана реактивных форм кислорода (АФК), которые, посредством реакций окисления/восстановления, уничтожают широкий спектр патогенных микроорганизмов (вирусы и бактерии). Минерализует большинство загрязняющих веществ, присутствующих в городских районах, производимых транспортными средствами и промышленностью (NOx, SOx, COx, формальдегиды, летучие органические соединения и т. д.).
- В комплекте усовершенствованный пульт Clever с круглосуточной программой дезинфекции, 4-уровневым индикатором качества воздуха и сигнализацией о замене биоцидного картриджа перекиси водорода (продолжительность около 3 месяцев, в зависимости от условий). Plug&Play, программируемый, умный, автоматический, режим энергосбережения, Modbus RTU с PLC…
- Компактная встраиваемая воздушная завеса скрытого монтажа со сплошной решёткой.
- Самонесущая конструкция корпуса изготовлена из гальванизированной стальной пластины, готово к установке в подвесном потолке.
- Входная решётка (не требует технического обслуживания) выполнена с использованием алюминиевых профилей и выпускного отверстия и встроена в цельный корпус белого цвета RAL 9016.Другие цвета по желанию клиента.
- EC центробежные вентиляторы с двойным всасыванием, приводимые в движение двигателем с внешним ротором, с низким уровнем шума, с вентиляторами с очень низким уровнем потребления.
- Тип “P” с водяным теплообменником.Тип “E” с электрическими экранированными элементами, тремя режимами и встроенной регулировкой.Тип “A” без нагрева, только вентилирование.Теплообменник DX (по желанию).

Спецификации

50Hz

Модель	Без Нагрева	
	Номинальный Воздушный Поток (m³/h)	Рекомендуемая Высота Установки (m)
RDAM ECM 1000 A OH+FC	1840	2,5-3,8
RDAM ECM 1500 A OH+FC	2760	2,5-3,8
RDAM ECM 2000 A OH+FC	3680	2,5-3,8
RDAM ECM 2500 A OH+FC	4600	2,5-3,8
RDAM ECG 1000 A OH+FC	2700	3-4,2
RDAM ECG 1500 A OH+FC	3600	3-4,2
RDAM ECG 2000 A OH+FC	5400	3-4,2
RDAM ECG 2500 A OH+FC	6300	3-4,2

Модель	Электрический Нагрев		
	Номинальный Воздушный Поток (m³/h)	Мощность Электронагрева 400Вx3 (kW)	Рекомендуемая Высота Установки (m)
RDAM ECM 1000 E OH+FC	1840	3/6/9	2,5-3,8
RDAM ECM 1500 E OH+FC	2760	4/8/12	2,5-3,8

Электрический Нагрев			
Модель	**Номинальный Воздушный Поток** (m³/h)	**Мощность Электронагрева 400Вх3** (kW)	**Рекомендуемая Высота Установки** (m)
RDAM ECM 2000 E OH+FC	3680	6/12/18	2,5-3,8
RDAM ECM 2500 E OH+FC	4600	6/12/18	2,5-3,8
RDAM ECG 1000 E OH+FC	2700	5/10/15	3-4,2
RDAM ECG 1500 E OH+FC	3600	7,5/15/22,5	3-4,2
RDAM ECG 2000 E OH+FC	5400	10/20/30	3-4,2
RDAM ECG 2500 E OH+FC	6300	10/20/30	3-4,2

Водяной Нагрев					
Модель	**Номинальный Воздушный Поток** (m³/h)	**Рекомендуемая Высота Установки** (m)	(kW)	(kW)	(kW)
RDAM ECM 1000 P86 OH+FC	1720	2,5-3,8	-		
RDAM ECM 1500 P86 OH+FC	2580	2,5-3,8	-		
RDAM ECM 2000 P86 OH+FC	3440	2,5-3,8	-		
RDAM ECM 2500 P86 OH+FC	4300	2,5-3,8	-		
RDAM ECG 1000 P86 OH+FC	2550	3-4,2	-		
RDAM ECG 1500 P86 OH+FC	3400	3-4,2	-		
RDAM ECG 2000 P86 OH+FC	5100	3-4,2	-		
RDAM ECG 2500 P86 OH+FC	5950	3-4,2	-		
RDAM ECM 1000 P64 OH+FC	1720	2,5-3,8	-		
RDAM ECM 1500 P64 OH+FC	2580	2,5-3,8	-		
RDAM ECM 2000 P64 OH+FC	3440	2,5-3,8	-		
RDAM ECM 2500 P64 OH+FC	4300	2,5-3,8	-		
RDAM ECG 1000 P64 OH+FC	2550	3-4,2	-		
RDAM ECG 1500 P64 OH+FC	3400	3-4,2	-		
RDAM ECG 2000 P64 OH+FC	5100	3-4,2	-		
RDAM ECG 2500 P64 OH+FC	5950	3-4,2	-		
RDAM ECM 1000 P54 OH+FC	1720	2,5-3,8	8.74		
RDAM ECM 1500 P54 OH+FC	2580	2,5-3,8	14.71		
RDAM ECM 2000 P54 OH+FC	3440	2,5-3,8	19.13		
RDAM ECM 2500 P54 OH+FC	4300	2,5-3,8	24.95		
RDAM ECG 1000 P54 OH+FC	2550	3-4,2	11.5		
RDAM ECG 1500 P54 OH+FC	3400	3-4,2	17.86		
RDAM ECG 2000 P54 OH+FC	5100	3-4,2	25.24		
RDAM ECG 2500 P54 OH+FC	5950	3-4,2	31.38		

60Hz

Без Нагрева		
Модель	**Номинальный Воздушный Поток** (m³/h)	**Рекомендуемая Высота Установки** (m)
RDAM ECM 1000 A OH+FC	1840	2,5-3,8
RDAM ECM 1500 A OH+FC	2760	2,5-3,8
RDAM ECM 2000 A OH+FC	3680	2,5-3,8
RDAM ECM 2500 A OH+FC	4600	2,5-3,8
RDAM ECG 1000 A OH+FC	2700	3-4,2
RDAM ECG 1500 A OH+FC	3600	3-4,2
RDAM ECG 2000 A OH+FC	5400	3-4,2
RDAM ECG 2500 A OH+FC	6300	3-4,2

Электрический Нагрев			
Модель	**Номинальный Воздушный Поток** (m³/h)	**Мощность Электронагрева 400Вх3** (kW)	**Рекомендуемая Высота Установки** (m)
RDAM ECM 1000 E OH+FC	1840	3/6/9	2,5-3,8
RDAM ECM 1500 E OH+FC	2760	4/8/12	2,5-3,8
RDAM ECM 2000 E OH+FC	3680	6/12/18	2,5-3,8
RDAM ECM 2500 E OH+FC	4600	6/12/18	2,5-3,8
RDAM ECG 1000 E OH+FC	2700	5/10/15	3-4,2
RDAM ECG 1500 E OH+FC	3600	7,5/15/22,5	3-4,2
RDAM ECG 2000 E OH+FC	5400	10/20/30	3-4,2
RDAM ECG 2500 E OH+FC	6300	10/20/30	3-4,2

Водяной Нагрев					
Модель	**Номинальный Воздушный Поток** (m³/h)	**Рекомендуемая Высота Установки** (m)	(kW)	(kW)	(kW)
RDAM ECM 1000 P86 OH+FC	1720	2,5-3,8	-		
RDAM ECM 1500 P86 OH+FC	2580	2,5-3,8	-		
RDAM ECM 2000 P86 OH+FC	3440	2,5-3,8	-		
RDAM ECM 2500 P86 OH+FC	4300	2,5-3,8	-		
RDAM ECG 1000 P86 OH+FC	2550	3-4,2	-		
RDAM ECG 1500 P86 OH+FC	3400	3-4,2	-		
RDAM ECG 2000 P86 OH+FC	5100	3-4,2	-		
RDAM ECG 2500 P86 OH+FC	5950	3-4,2	-		
RDAM ECM 1000 P64 OH+FC	1720	2,5-3,8	-		
RDAM ECM 1500 P64 OH+FC	2580	2,5-3,8	-		
RDAM ECM 2000 P64 OH+FC	3440	2,5-3,8	-		
RDAM ECM 2500 P64 OH+FC	4300	2,5-3,8	-		
RDAM ECG 1000 P64 OH+FC	2550	3-4,2	-		
RDAM ECG 1500 P64 OH+FC	3400	3-4,2	-		
RDAM ECG 2000 P64 OH+FC	5100	3-4,2	-		
RDAM ECG 2500 P64 OH+FC	5950	3-4,2	-		
RDAM ECM 1000 P54 OH+FC	1720	2,5-3,8	8.74		
RDAM ECM 1500 P54 OH+FC	2580	2,5-3,8	14.71		
RDAM ECM 2000 P54 OH+FC	3440	2,5-3,8	19.13		
RDAM ECM 2500 P54 OH+FC	4300	2,5-3,8	24.95		
RDAM ECG 1000 P54 OH+FC	2550	3-4,2	11.5		
RDAM ECG 1500 P54 OH+FC	3400	3-4,2	17.86		
RDAM ECG 2000 P54 OH+FC	5100	3-4,2	25.24		
RDAM ECG 2500 P54 OH+FC	5950	3-4,2	31.38		

Размеры

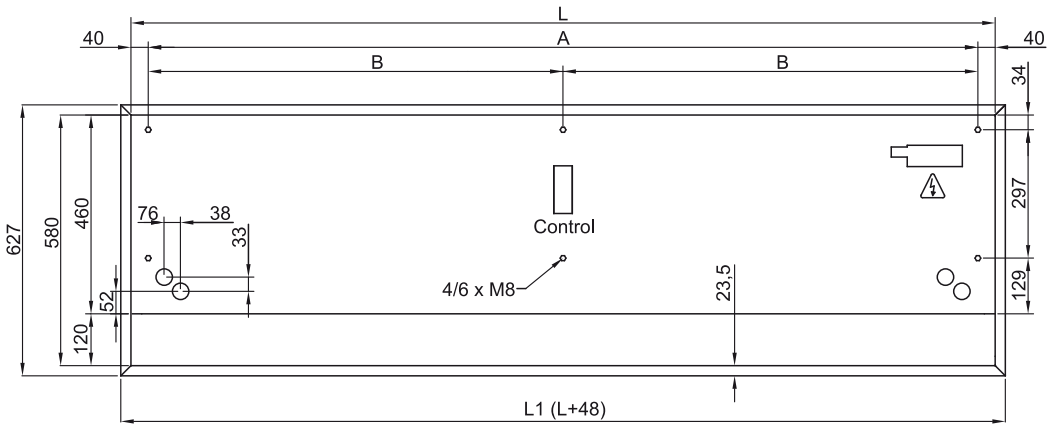

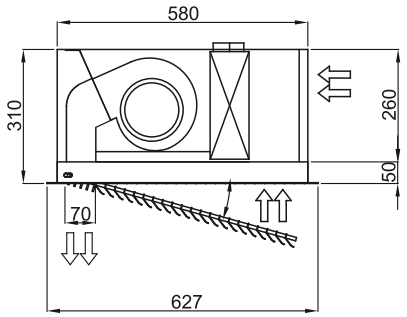

	L	L1	A	B
Recessed Dam 1000	1000	1048	920	-
Recessed Dam 1500	1500	1548	1420	710
Recessed Dam 2000	2000	2048	1920	960
Recessed Dam 2500	2500	2548	2420	1210