# **WINDBOX DX-DA**| Воздушные завесы с Тепловым Насосом Daikin

## Характеристики




- Экономичная воздушная завеса с тепловым насосом: Снижение на 70% затрат и выбросов CO2 (режим нагрева).
- Самонесущая конструкция корпуса изготовлена из гальванизированной стальной пластины, покрыта структурным эпокси-полиэфирным белым покрытием RAL9016, в соответствии со стандартом.По желанию клиента возможно использование других цветов или нержавеющей стали.
- Микроперфорированная входная решетка с функциями фильтра, не требует интенсивного технического обслуживания.Внутренний предфильтр.
- Анодированные алюминиевые выпускные лопасти аэродинамической формы, настраиваемые в пределах от 0 до 15º с каждой стороны.
- Малошумные центробежные вентиляторы двухстороннего всасывания приводимые в действие мотором с внешним ротором. 5 скоростей. EC модели укомплектованы вентиляторами с очень низким коэффициентом потребления.
- Внутренний предфильтр.
- Advanced Plug&Play control. Includes: Advanced PRO control with LCD display and integrated thermostat, door contact, 7m RJ11 cable and remote control.
- DX 1:1:
  Готово к подсоединению к наружному блоку Инверторного теплового насоса DAIKIN (R410A) и расширительному клапану (не включён в комплект, приобретается отдельно). Требуется подключаемый к воздушной завесе Интерфейс Адаптер DAIKIN DX и программируемый пульт
- DX VRV:
  Готово к подсоединению к наружному блоку Инверторного теплового насоса DAIKIN (R410A) и расширительному клапану (не включён в комплект, приобретается отдельно). Требуется подключаемый к воздушной завесе Интерфейс Адаптер DAIKIN VRV и программируемый пульт

## Спецификации

50Hz

**Тепловой Насос - DX 1:1**

| Модель | Номинальный Воздушный Поток ($m^3/h$) | Рекомендуемая Высота Установки (m) | |
|---|---|---|---|
| ECM 1500 DX12-DA | 2460 | 2,5-3,8 | 5/8" - 3/8" |
| ECM 2000 DX16-DA | 3280 | 2,5-3,8 | 5/8" - 3/8" |
| ECM 2500 DX21-DA | 4100 | 2,5-3,8 | 3/4" - 3/8" |
| ECM 2500 DX22-DA | 4100 | 2,5-3,8 | 3/4" - 3/8" |
| ECM 3000 DX26-DA | 4920 | 2,5-3,8 | 3/4" - 3/8" |
| ECG 1000 DX10-DA | 2190 | 3-4,2 | 5/8" - 3/8" |
| ECG 1500 DX15-DA | 2920 | 3-4,2 | 5/8" - 3/8" |
| ECG 1500 DX13-DA | 2920 | 3-4,2 | 5/8" - 3/8" |
| ECG 2000 DX24-DA | 4380 | 3-4,2 | 3/4" - 3/8" |
| ECG 2500 DX25-DA | 5110 | 3-4,2 | 3/4" - 3/8" |
| ECG 2500 DX29-DA | 5110 | 3-4,2 | 7/8" - 1/2" |
| ECG 3000 DX34-DA | 5840 | 3-4,2 | 7/8" - 1/2" |

**Тепловой Насос - VRV**

| Модель | Номинальный Воздушный Поток ($m^3/h$) | Рекомендуемая Высота Установки (m) | |
|---|---|---|---|
| ECM 1000 VRV8-DA | 1640 | 2,5-3,8 | 5/8" - 3/8" |
| ECM 1500 VRV12-DA | 2460 | 2,5-3,5 | 5/8" - 3/8" |
| ECM 2000 VRV16-DA | 3280 | 2,5-3,8 | 5/8" - 3/8" |
| ECM 2000 VRV19-DA | 3280 | 2,5-3,8 | 3/4" - 3/8" |
| ECM 2500 VRV21-DA | 4100 | 2,5-3,8 | 3/4" - 3/8" |
| ECM 2500 VRV24-DA | 4100 | 2,5-3,8 | 3/4" - 3/8" |
| ECM 3000 VRV26-DA | 4920 | 2,5-3,8 | 3/4" - 3/8" |
| ECM 3000 VRV30-DA | 4920 | 2,5-3,8 | 7/8" - 3/8" |
| ECG 1000 VRV10-DA | 2190 | 3-4,2 | 5/8" - 3/8" |
| ECG 1500 VRV13-DA | 2920 | 3-4,2 | 5/8" - 3/8" |
| ECG 1500 VRV15-DA | 2920 | 3-4,2 | 5/8" - 3/8" |
| ECG 2000 VRV20-DA | 4380 | 3-4,2 | 3/4" - 3/8" |
| ECG 2000 VRV24-DA | 4380 | 3-4,2 | 3/4" - 3/8" |
| ECG 2500 VRV25-DA | 5110 | 3-4,2 | 3/4" - 3/8" |
| ECG 2500 VRV29-DA | 5110 | 3-4,2 | 7/8" - 3/8" |
| ECG 3000 VRV29-DA | 5840 | 3-4,2 | 7/8" - 3/8" |
| ECG 3000 VRV34-DA | 5840 | 3-4,2 | 7/8" - 3/8" |

60Hz

**Тепловой Насос - DX 1:1**

| Модель | Номинальный Воздушный Поток ($m^3/h$) | Рекомендуемая Высота Установки (m) | |
|---|---|---|---|
| ECM 1500 DX12-DA | 2460 | 2,5-3,8 | 5/8" - 3/8" |
| ECM 2000 DX16-DA | 3280 | 2,5-3,8 | 5/8" - 3/8" |
| ECM 2500 DX21-DA | 4100 | 2,5-3,8 | 3/4" - 3/8" |
| ECM 2500 DX22-DA | 4100 | 2,5-3,8 | 3/4" - 3/8" |
| ECM 3000 DX26-DA | 4920 | 2,5-3,8 | 3/4" - 3/8" |
| ECG 1000 DX10-DA | 2190 | 3-4,2 | 5/8" - 3/8" |
| ECG 1500 DX15-DA | 2920 | 3-4,2 | 5/8" - 3/8" |
| ECG 1500 DX13-DA | 2920 | 3-4,2 | 5/8" - 3/8" |
| ECG 2000 DX24-DA | 4380 | 3-4,2 | 3/4" - 3/8" |
| ECG 2500 DX25-DA | 5110 | 3-4,2 | 3/4" - 3/8" |
| ECG 2500 DX29-DA | 5110 | 3-4,2 | 7/8" - 1/2" |
| ECG 3000 DX34-DA | 5840 | 3-4,2 | 7/8" - 1/2" |

**Тепловой Насос - VRV**

| Модель | Номинальный Воздушный Поток ($m^3/h$) | Рекомендуемая Высота Установки (m) | |
|---|---|---|---|
| ECM 1000 VRV8-DA | 1640 | 2,5-3,8 | 5/8" - 3/8" |
| ECM 1500 VRV12-DA | 2460 | 2,5-3,5 | 5/8" - 3/8" |
| ECM 2000 VRV16-DA | 3280 | 2,5-3,8 | 5/8" - 3/8" |
| ECM 2000 VRV19-DA | 3280 | 2,5-3,8 | 3/4" - 3/8" |
| ECM 2500 VRV21-DA | 4100 | 2,5-3,8 | 3/4" - 3/8" |
| ECM 2500 VRV24-DA | 4100 | 2,5-3,8 | 3/4" - 3/8" |
| ECM 3000 VRV26-DA | 4920 | 2,5-3,8 | 3/4" - 3/8" |
| ECM 3000 VRV30-DA | 4920 | 2,5-3,8 | 7/8" - 3/8" |
| ECG 1000 VRV10-DA | 2190 | 3-4,2 | 5/8" - 3/8" |
| ECG 1500 VRV13-DA | 2920 | 3-4,2 | 5/8" - 3/8" |
| ECG 1500 VRV15-DA | 2920 | 3-4,2 | 5/8" - 3/8" |
| ECG 2000 VRV20-DA | 4380 | 3-4,2 | 3/4" - 3/8" |
| ECG 2000 VRV24-DA | 4380 | 3-4,2 | 3/4" - 3/8" |
| ECG 2500 VRV25-DA | 5110 | 3-4,2 | 3/4" - 3/8" |
| ECG 2500 VRV29-DA | 5110 | 3-4,2 | 7/8" - 3/8" |
| ECG 3000 VRV29-DA | 5840 | 3-4,2 | 7/8" - 3/8" |
| ECG 3000 VRV34-DA | 5840 | 3-4,2 | 7/8" - 3/8" |

## Размеры

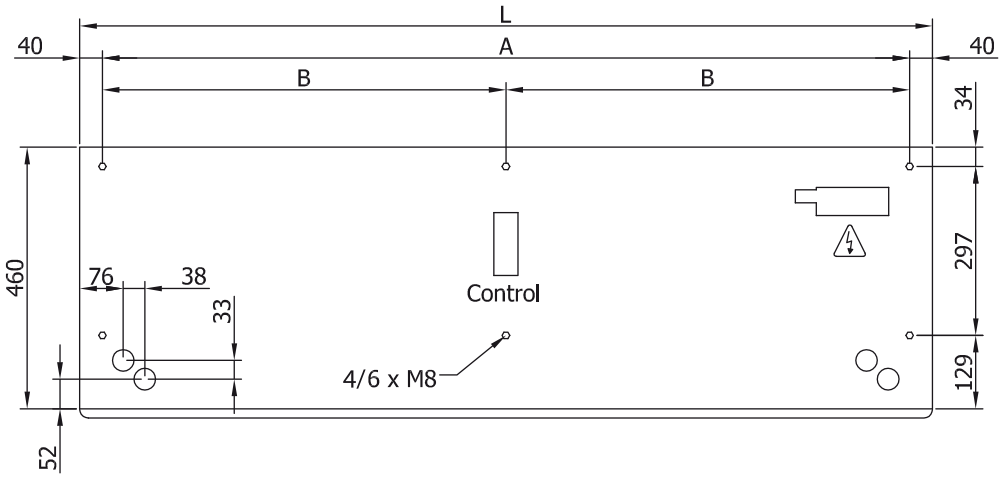


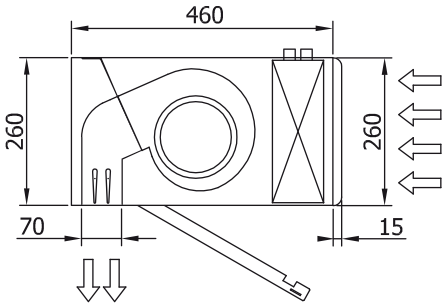


| L | A | B |
|---|---|---|
| 1000 | 920 | - |
| 1500 | 1420 | 710 |
| 2000 | 1920 | 960 |
| 2500 | 2420 | 1210 |
| 3000 | 2920 | 1460 |