WINDBOX L,XL| Промышленные воздушные завесы и воздушные завесы для холодильных камер

Характеристики

В высшей степени мощная и надёжная промышленная воздушная завеса для дверей больших размеров. Модели Windbox L и XL специально спроектированы для создания высокоэффективного воздушного барьера на дверных проёмах до 8-ми метров в высоту, поддержания стабильности внутренней среды и снижения энергопотерь.

Воздушные завесы Airtècnics изготавливаются исключительно из высококачественных и надёжных материалов.

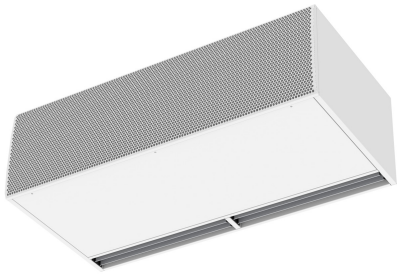

- Самонесущая конструкция корпуса изготовлена из гальванизированной стальной пластины, покрыта структурным эпокси-полиэфирным белым покрытием RAL9016, в соответствии со стандартом.По желанию клиента возможно использование других цветов или нержавеющей стали.
- Два варианта передней решётки: промышленная перфорированная (по умолчанию) и микроперфорированная решётка для коммерческого использования.
- Анодированные алюминиевые выпускные лопасти аэродинамической формы, настраиваемые в пределах от 0 до 15º с каждой стороны.
- Малошумные центробежные вентиляторы двухстороннего всасывания приводимые в действие мотором с внешним ротором. 5 скоростей.
- Тип “P” с водяным теплообменником.Тип “E” с электрическими экранированными элементами, тремя режимами и встроенной регулировкой.Тип “A” без нагрева, только вентилирование.Теплообменник DX (по желанию).
- Advanced Plug&Play control. Includes: Advanced PRO control with LCD display and integrated thermostat, door contact, 10m RJ11 cable and remote control. Optional: intelligent Clever Pro Control (automatic, programmable, ModBus for PKC, timer, etc.)

Спецификации

50Hz

Модель	Без Нагрева Номинальный Воздушный Поток (m^3/h)	Рекомендуемая Высота Установки (m)
L 1000 A 400Vx3	-	4-5
L 1000 A	4000	4-5
L 1500 A	6000	4-5
L 1500 A 400Vx3	-	4-5
L 2000 A 400Vx3	8600	4-5
L 2000 A	8000	4-5
L 2500 A 400Vx3	-	4-5
L 2500 A	10000	4-5
L 3000 A 400Vx3	-	4-5
L 3000 A	12000	4-5
XL 1000 A 400Vx3	5800	5-7
XL 1000 A	5300	5-7
XL 1500 A	7950	5-7
XL 1500 A 400Vx3	8700	5-7
XL 2000 A	10600	5-7
XL 2000 A 400Vx3	11600	5-7
XL 2500 A	13250	5-7
XL 2500 A 400Vx3	14500	5-7
XL 3000 A	15900	5-7
XL 3000 A 400Vx3	17400	5-7

Модель	Электрический Нагрев Номинальный Воздушный Поток (m^3/h)	Мощность Электронагрева 400Вх3 (kW)	Рекомендуемая Высота Установки (m)
L 1000 E-25	4000	10/15/25	4-5
L 1000 E	4000	6/13/19	4-5
L 1500 E-37,5	6000	15/22,5/37,5	4-5
L 1500 E	6000	8/22,5/30,5	4-5
L 2000 E	8000	12/30/40	4-5
L 2000 E-50	8000	20/30/50	4-5
L 2500 E	10000	20/30/50	4-5
L 2500 E-60	10000	20/40/60	4-5

WINDBOX L,XL| Промышленные воздушные завесы и воздушные завесы для холодильных камер

Модель	Электрический Нагрев		
	Номинальный Воздушный Поток (m^3/h)	Мощность Электронагрева 400Вх3 (kW)	Рекомендуемая Высота Установки (m)
L 3000 E	12000	20/50/60	4-5
L 3000 E-70	12000	20/40/70	4-5
XL 1000 E	5300	10/15/25	5-7
XL 1000 E-35	5300	10/25/35	5-7
XL 1500 E	7950	15/22,5/37,5	5-7
XL 1500 E-52	7950	15/37,5/52,5	5-7
XL 2000 E	10600	20/30/50	5-7
XL 2000 E-70	10600	20/50/70	5-7
XL 2500 E	13250	20/40/60	5-7
XL 2500 E-70	13250	20/50/70	5-7
XL 3000 E	15900	20/50/70	5-7
XL 3000 E-80	15900	30/50/80	5-7

Модель	Водяной Нагрев				
	Номинальный Воздушный Поток (m^3/h)	Рекомендуемая Высота Установки (m)	(kW)	(kW)	(kW)
L 1000 P86	3800	4-5	-		
L 1500 P86	5700	4-5	-		
L 2000 P86	7600	4-5	-		
L 2500 P86	9500	4-5	-		
L 3000 P86	11400	4-5	-		
XL 1000 P86	4900	5-7	-		
XL 1500 P86	7350	5-7	-		
XL 2000 P86	9800	5-7	-		
XL 2500 P86	12250	5-7	-		
XL 3000 P86	14700	5-7	-		
L 1000 P64	3800	4-5	-		
L 1500 P64	5700	4-5	-		
L 2000 P64	7600	4-5	-		
L 2500 P64	9500	4-5	-		
L 3000 P64	11400	4-5	-		
XL 1000 P64	4900	5-7	-		
XL 1500 P64	7350	5-7	-		
XL 2000 P64	9800	5-7	-		
XL 2500 P64	12250	5-7	-		
XL 3000 P64	14700	5-7	-		
L 1000 P54	3800	4-5	17,18		
L 1500 P54	5700	4-5	29,04		
L 2000 P54	7600	4-5	38,93		
L 2500 P54	9500	4-5	49,36		
L 3000 P54	11400	4-5	59,96		
XL 1000 P54	4900	5-7	20,43		
XL 1500 P54	7350	5-7	34,55		
XL 2000 P54	9800	5-7	46,36		
XL 2500 P54	12250	5-7	58,81		
XL 3000 P54	14700	5-7	71,47		

60Hz

Модель	Без Нагрева	
	Номинальный Воздушный Поток (m^3/h)	Рекомендуемая Высота Установки (m)
L 1000 A 60Hz	4000	4-5
L 1500 A 60Hz	6000	4-5
L 2000 A 60Hz	8000	4-5
L 2500 A 60Hz	10000	4-5
L 3000 A 60Hz	12000	4-5
XL 1000 A 60Hz	5300	5-7
XL 1500 A 60Hz	7950	5-7
XL 2000 A 60Hz	10600	5-7
XL 2500 A 60Hz	13250	5-7
XL 3000 A 60Hz	15900	5-7

Размеры

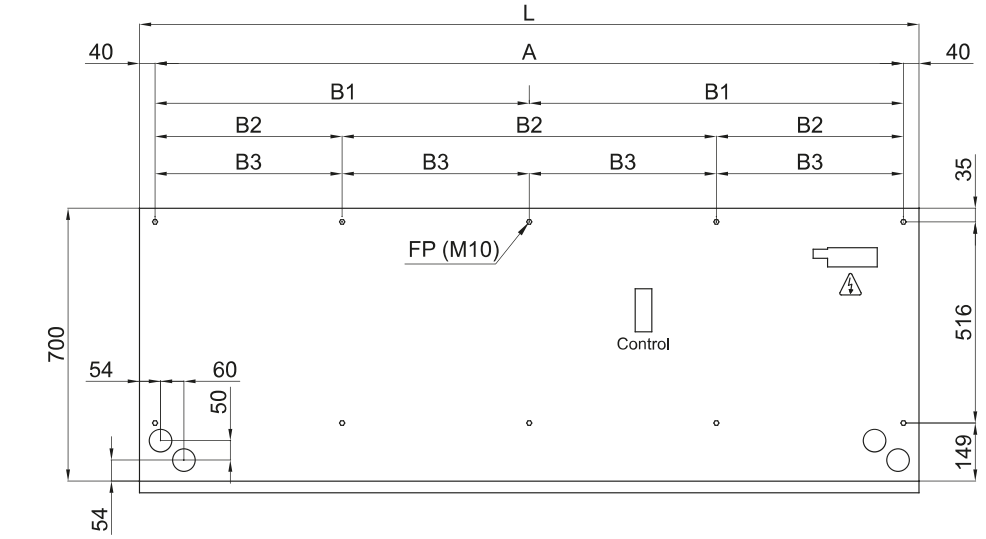

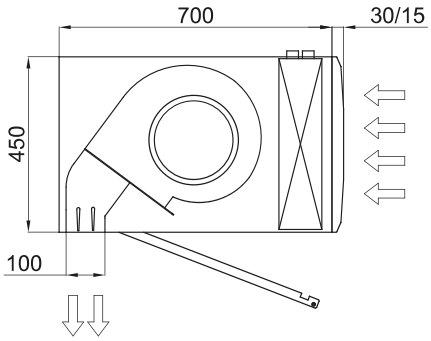

L	FP	A	B1	B2	B3
1000	4	920	-	-	-
1500	6	1420	710	-	-
2000	6	1920	960	-	-
2500	8	2420	-	806,7	-
3000	10	2920	-	-	730