# WINDBOX LXL DX-LG| Воздушные завесы с Тепловым насосом LG

## Характеристики

- Экономичная воздушная завеса с тепловым насосом: Снижение на 70% затрат и выбросов CO2 (режим нагрева).
- Самонесущая конструкция корпуса изготовлена из гальванизированной стальной пластины, покрыта структурным эпокси-полиэфирным белым покрытием RAL9016, в соответствии со стандартом.По желанию клиента возможно использование других цветов или нержавеющей стали.
- Два варианта передней решётки: промышленная перфорированная (по умолчанию) и микроперфорированная решётка для коммерческого использования.Внутренний предфильтр.
- Анодированные алюминиевые выпускные лопасти аэродинамической формы, настраиваемые в пределах от 0 до 15º с каждой стороны.
- Малошумные центробежные вентиляторы двухстороннего всасывания приводимые в действие мотором с внешним ротором. 5 скоростей.
- Внутренний предфильтр.
- В комплекте панель управления быстрого подключения CS-5DX-NE slave DX с 5-скоростным селектором и 10-метровым телефонным кабелем.
- Optional: Advanced Clever Control (programmable, automatic, intelligent, energy savings, Modbus RTU for BMS...) with special program to work in cooling mode which avoids water condensation. It regulates cooling power to maintain air speed and get the environments separation.
- DX 1:1:
  Готово к подсоединению к наружному блоку Инверторного теплового насоса LG (R410A) с расширительным клапаном. Требуется подключаемый к воздушной завесе Интерфейс Адаптер LG DX и программируемый пульт
- DX VRF:
  Готово к подсоединению к наружному блоку Инверторного теплового насоса LG (R410A) и расширительному клапану (не включён в комплект, приобретается отдельно). Требуется подключаемый к воздушной завесе Интерфейс Адаптер LG VRF и программируемый пульт

## Спецификации

50Hz

**Тепловой Насос - DX 1:1**

| Модель | Номинальный Воздушный Поток (m³/h) | Рекомендуемая Высота Установки (m) | Внешний блок 230Вx1 | Внешний блок 400Вx3 | |
|---|---|---|---|---|---|
| L 1000 DX17-LG | 3525 | 4-5 | UUD1 U30 (60) | UUD3 U30 (60) | 5/8" - 3/8" |
| L 1500 DX27-LG | 5300 | 4-5 | - | UU70W U34 | 7/8" - 1/2" |
| L 2000 DX34-LG | 7050 | 4-5 | 2x UUD1 U30 (60) + UUD1 U30 (60) | 2x UUD3 U30 (60) + UUD3 U30 (60) | 5/8" - 3/8" |
| L 2500 DX43-LG | 8800 | 4-5 | - | 2x UU85W U74 | 1" - 3/8" |
| L 3000 DX49-LG | 10600 | 4-5 | - | 2x UU85W U74 | 7/8" - 1/2" // 1" - 3/8" |
| XL 1000 DX22-LG | 4550 | 5-7 | - | UU85W U74 | 1" - 3/8" |
| XL 1500 DX34-LG | 6850 | 5-7 | 2x UUD1 U30 (60) + UUD1 U30 (60) | 2x UUD3 U30 (60) + UUD3 U30 (60) | 5/8" - 3/8" |
| XL 2000 DX45-LG | 9100 | 5-7 | - | 2x UU70W U34 | 1" - 3/8" |
| XL 2500 DX52-LG | 11400 | 5-7 | - | 2x UU70W U34 + UU85W U74 | 7/8" - 1/2" |
| XL 3000 DX54-LG | 13600 | 5-7 | - | 2x UU85W U74 + UU85W U74 | 7/8" - 1/2" |

**Тепловой Насос - VRF**

| Модель | Номинальный Воздушный Поток (m³/h) | Рекомендуемая Высота Установки (m) | |
|---|---|---|---|
| L 1000 VRF19-LG | 3525 | 4-5 | 1" - 3/8" |
| L 1500 VRF29-LG | 5300 | 4-5 | 7/8" - 1/2" |
| L 2000 VRF34-LG | 7050 | 4-5 | 7/8" - 1/2" |
| L 2500 VRF43-LG | 8800 | 4-5 | 7/8" - 1/2" |
| L 3000 VRF62-LG | 10600 | 4-5 | 7/8" - 1/2" |
| XL 1000 VRF26-LG | 4550 | 5-7 | 7/8" - 1/2" |
| XL 1500 VRF34-LG | 6850 | 5-7 | 7/8" - 1/2" |
| XL 2000 VRF47-LG | 9100 | 5-7 | 7/8" - 1/2" |
| XL 2500 VRF61-LG | 11400 | 5-7 | 7/8" - 1/2" |
| XL 3000 VRF58-LG | 13600 | 5-7 | 7/8" - 1/2" |

## Размеры

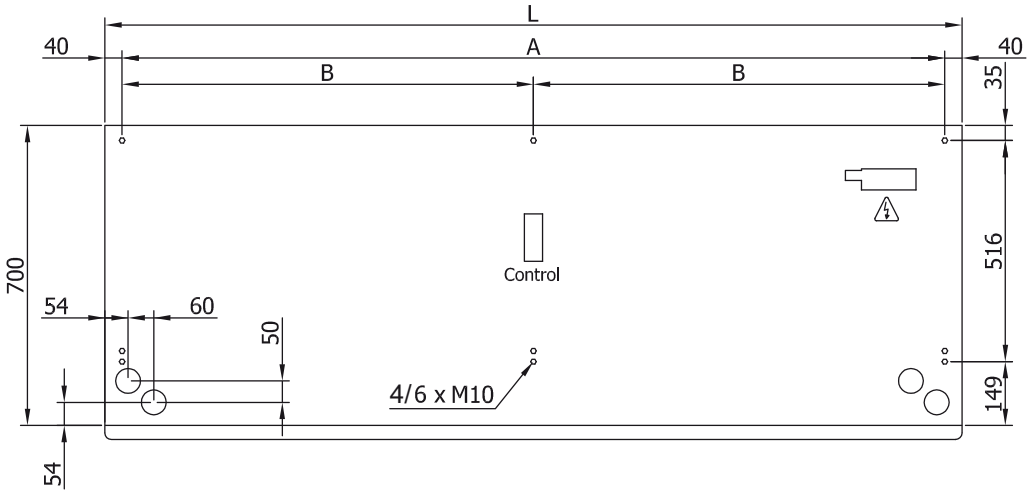


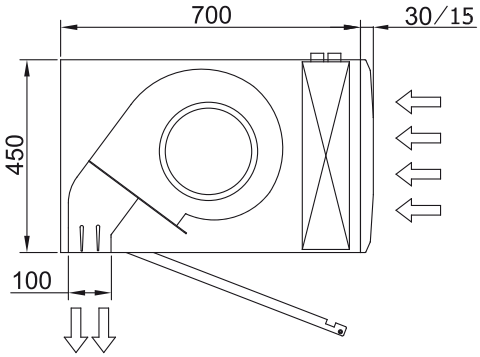


| L | A | B |
|---|---|---|
| 1000 | 920 | - |
| 1500 | 1420 | 710 |
| 2000 | 1920 | 960 |
| 2500 | 2420 | 1210 |
| 3000 | 2920 | 1460 |