Характеристики

Воздушные завесы для вращающихся дверей Rotowind специально спроектированы для приспособления к конфигурации и цвету каждой двери. Поэтому каждая такая воздушная завеса – уникальна. Они устанавливаются непосредственно над вращающейся дверью в одной из двух возможных конфигураций и обычно окрашиваются в тот же цвет, что и вращающаяся дверь, в соответствии с внутренним или внешним оформлением здания. Мы изготавливаем также воздушные завесы для больших вращающихся дверей.

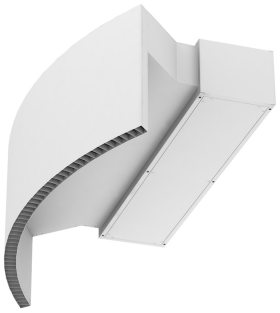

- Специально спроектирована для установки на любые типы вращающихся дверей. Два варианта расположения, размеры подбираются индивидуально.
- Самонесущая конструкция корпуса изготовлена из гальванизированной стальной пластины, покрыта структурным эпокси-полиэфирным белым покрытием RAL9016, в соответствии со стандартом.По желанию клиента возможно использование других цветов или нержавеющей стали.
- Большая входная решётка не требует интенсивного технического обслуживания.
- Анодированные алюминиевые лопасти круглого выпускного отверстия, аэродинамической формы.
- Малошумные центробежные вентиляторы двухстороннего всасывания приводимые в действие мотором с внешним ротором. 5 скоростей. EC модели укомплектованы вентиляторами с очень низким коэффициентом потребления.
- Тип “P” с водяным теплообменником.Тип “E” с электрическими экранированными элементами, тремя режимами и встроенной регулировкой.Тип “A” без нагрева, только вентилирование.Теплообменник DX (по желанию).
- Advanced Plug&Play control. Includes: Advanced PRO control with LCD display and integrated thermostat, door contact, 7m RJ11 cable and remote control. Optional: intelligent Clever Pro Control (automatic, programmable, ModBus for PKC, timer, etc.)

Спецификации

50Hz

Без Нагрева

Модель	Номинальный Воздушный Поток (m³/h)	Рекомендуемая Высота Установки (m)	(m³/h)
ROTO G 1000 A	2400	3-4	-
ROTO G 1500 A	3200	3-4	-
ROTO G 2000 A	4800	3-4	-
ROTO G 2500 A	5600	3-4	-
ROTO ECG 1000 A	2700	3-4,2	-
ROTO ECG 1500 A	3600	3-4,2	-
ROTO ECG 2000 A	5400	3-4,2	-
ROTO ECG 2500 A	6300	3-4,2	-

Электрический Нагрев

Модель	Номинальный Воздушный Поток (m³/h)	Мощность Электронагрева 400Вх3 (kW)	Рекомендуемая Высота Установки (m)	(kW)	(kW)	(kW)	(kW)	(m³/h)
ROTO G 1000 E	2400	5/10/15	3-4	-				
ROTO G 1500 E	3200	7,5/15/22,5	3-4	-				
ROTO G 2000 E	4800	10/20/30	3-4	-				
ROTO G 2500 E	5600	10/20/30	3-4	-				
ROTO ECG 1000 E	2700	5/10/15	3-4,2	-				
ROTO ECG 1500 E	3600	7,5/15/22,5	3-4,2	-				
ROTO ECG 2000 E	5400	10/20/30	3-4,2	-				
ROTO ECG 2500 E	6300	10/20/30	3-4,2	-				

Водяной Нагрев

Модель	Номинальный Воздушный Поток (m³/h)	Рекомендуемая Высота Установки (m)	Нагревательная Способность 80/60ºC (kW)	Нагревательная Способность 60/40ºC (kW)	Нагревательная Способность 50/40ºC (kW)	(kW)	(kW)	(kW)	(m³/h)
ROTO G 1000 P86	2250	3-4	11,04	-	-	-			
ROTO G 1500 P86	3000	3-4	16,02	-	-	-			
ROTO G 2000 P86	4500	3-4	24,92	-	-	-			
ROTO G 2500 P86	5250	3-4	31,16	-	-	-			
ROTO ECG 1000 P86	2550	3-4,2	11,89	-	-	-			
ROTO ECG 1500 P86	3400	3-4,2	17,29	-	-	-			
ROTO ECG 2000 P86	5100	3-4,2	26,86	-	-	-			
ROTO ECG 2500 P86	5950	3-4,2	33,63	-	-	-			
ROTO G 1000 P64	2250	3-4	-	10,42	-	-			
ROTO G 1500 P64	3000	3-4	-	15,47	-	-			
ROTO G 2000 P64	4500	3-4	-	22,29	-	-			
ROTO G 2500 P64	5250	3-4	-	26,61	-	-			
ROTO ECG 1000 P64	2550	3-4,2	-	11,27	-	-			
ROTO ECG 1500 P64	3400	3-4,2	-	16,77	-	-			
ROTO ECG 2000 P64	5100	3-4,2	-	24,14	-	-			
ROTO ECG 2500 P64	5950	3-4,2	-	28,84	-	-			
ROTO G 1000 P54	2250	3-4	-	-	10,56	-			
ROTO G 1500 P54	3000	3-4	-	-	16,37	-			
ROTO G 2000 P54	4500	3-4	-	-	23,15	-			
ROTO G 2500 P54	5250	3-4	-	-	28,76	-			
ROTO ECG 1000 P54	2550	3-4,2	-	-	11,5	-			
ROTO ECG 1500 P54	3400	3-4,2	-	-	17,86	-			
ROTO ECG 2000 P54	5100	3-4,2	-	-	25,24	-			
ROTO ECG 2500 P54	5950	3-4,2	-	-	31,38	-			

60Hz

Без Нагрева

Модель	Номинальный Воздушный Поток (m³/h)	Рекомендуемая Высота Установки (m)	(m³/h)
ROTO G 1000 A 60Hz	2205	3-4	0
ROTO G 1500 A 60Hz	2940	3-4	0
ROTO G 2000 A 60Hz	4410	3-4	0
ROTO G 2500 A 60Hz	5145	3-4	0
ROTO ECG 1000 A	2700	3-4,2	-
ROTO ECG 1500 A	3600	3-4,2	-
ROTO ECG 2000 A	5400	3-4,2	-
ROTO ECG 2500 A	6300	3-4,2	-

Электрический Нагрев

Модель	Номинальный Воздушный Поток (m³/h)	Мощность Электронагрева 400Вx3 (kW)	Рекомендуемая Высота Установки (m)	(kW)	(kW)	(kW)	(kW)	(m³/h)
ROTO ECG 1000 E	2700	5/10/15	3-4,2	-				
ROTO ECG 1500 E	3600	7,5/15/22,5	3-4,2	-				
ROTO ECG 2000 E	5400	10/20/30	3-4,2	-				
ROTO ECG 2500 E	6300	10/20/30	3-4,2	-				

Модель	Номинальный Воздушный Поток (m³/h)	Рекомендуемая Высота Установки (m)	Водяной Нагрев Нагревательная Способность 80/60ºC (kW)	Нагревательная Способность 60/40ºC (kW)	Нагревательная Способность 50/40ºC (kW)	(kW)	(kW)	(kW)	(m³/h)
ROTO ECG 1000 P86	2550	3-4,2	11,89	-	-	-			
ROTO ECG 1500 P86	3400	3-4,2	17,29	-	-	-			
ROTO ECG 2000 P86	5100	3-4,2	26,86	-	-	-			
ROTO ECG 2500 P86	5950	3-4,2	33,63	-	-	-			
ROTO ECG 1000 P64	2550	3-4,2	-	11,27	-	-			
ROTO ECG 1500 P64	3400	3-4,2	-	16,77	-	-			
ROTO ECG 2000 P64	5100	3-4,2	-	24,14	-	-			
ROTO ECG 2500 P64	5950	3-4,2	-	28,84	-	-			
ROTO ECG 1000 P54	2550	3-4,2	-	-	11,5	-			
ROTO ECG 1500 P54	3400	3-4,2	-	-	17,86	-			
ROTO ECG 2000 P54	5100	3-4,2	-	-	25,24	-			
ROTO ECG 2500 P54	5950	3-4,2	-	-	31,38	-			
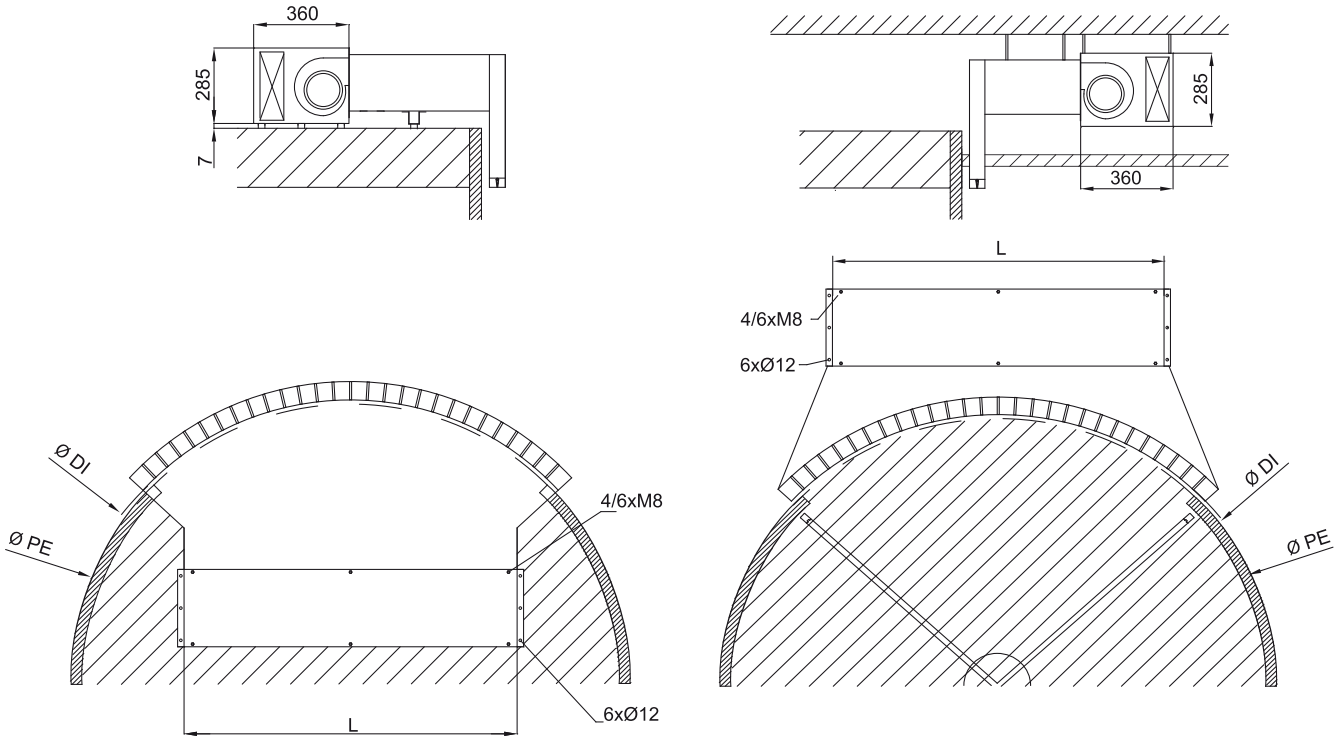
Размеры