Характеристики

- Экономичная воздушная завеса с тепловым насосом: Снижение на 70% затрат и выбросов CO2 (режим нагрева).
- Специально разработана для установки в местах, в которых, по архитектурным соображениям, необходимо установить воздушную завесу внутри колонны или перегородки.
- Самонесущая конструкция корпуса изготовлена из гальванизированной стальной пластины, покрыта структурным эпокси-полиэфирным белым покрытием RAL9016, в соответствии со стандартом.По желанию клиента возможно использование других цветов или нержавеющей стали.
- В модели Invisair воздушный поток следует по направлению от входной решётки к выпускному отверстию. В случае установки завесы внутрь перегородки или колонны впускное отверстие проектируется с учётом подходящей решётки.
- Анодированные алюминиевые выпускные лопасти аэродинамической формы, настраиваемые в пределах от 0 до 15º с каждой стороны.
- Малошумные центробежные вентиляторы двухстороннего всасывания приводимые в действие мотором с внешним ротором. 5 скоростей. EC модели укомплектованы вентиляторами с очень низким коэффициентом потребления.
- Только нагревательный теплообменник с установленными температурными датчиками.
- Advanced Plug&Play control. Includes: Advanced PRO control with LCD display and integrated thermostat, door contact, 7m RJ11 cable and remote control.
- DX 1:1:
  Готово к подсоединению к внешнему блоку Стандартного и Инверторного теплового насоса MITSUBISHI ELECTRIC (R410A/R32) с расширительным клапаном (не включён в комплект, приобретается отдельно). Требуется подключаемый к воздушной завесе Интерфейс Адаптер MITSUBISHI ELECTRIC DX и программируемый пульт . Необходима консультация.
- DX VRF:
  Готово к подсоединению к наружному блоку Инверторного теплового насоса MITSUBISHI ELECTRIC (R410A). Требуется подключаемый к воздушной завесе с расширительным клапаном Интерфейс Адаптер MITSUBISHI ELECTRIC VRF и программируемый пульт

Спецификации

50Hz

Тепловой Насос - DX 1:1

Модель	Номинальный Воздушный Поток (m³/h)	Рекомендуемая Высота Установки (m)	Внешний блок 230Вx1	Внешний блок 400Вx3	
IECG 1000 DX10-ME	2190	3-4,2	PUZ-ZM100VKA	PUZ-ZM100YKA	-
IECG 1500 DX14-ME	2920	3-4,2	PUZ-ZM125VKA	PUZ-ZM125YKA	5/8" - 3/8"
IECG 2000 DX22-ME	4380	3-4,2	-	PUZ-ZM200YKA	1
IECG 2000 DX24-ME	4380	3-4,2	-	PUZ-ZM250YKA	1
IECG 2500 DX27-ME	5110	3-4,2	-	PUZ-ZM250YKA	1
IECG 3000 DX10-ME	5840	3-4,2	-	PUZ-ZM250YKA	-

Тепловой Насос - VRF

Модель	Номинальный Воздушный Поток (m³/h)	Рекомендуемая Высота Установки (m)	
IECG 1000 VRF10-ME	2190	3-4,2	-
IECG 1500 VRF13-ME	2920	3-4,2	5/8" - 3/8"
IECG 1500 VRF15-ME	2920	3-4,2	5/8" - 3/8"
IECG 2000 VRF20-ME	4380	3-4,2	1
IECG 2000 VRF24-ME	4380	3-4,2	1
IECG 2500 VRF29-ME	5110	3-4,2	1
IECG 2500 VRF25-ME	5110	3-4,2	1
IECG 3000 VRF10-ME	5840	3-4,2	-

60Hz

Тепловой Насос - DX 1:1

Модель	Номинальный Воздушный Поток (m³/h)	Рекомендуемая Высота Установки (m)	Внешний блок 230Вх1	Внешний блок 400Вх3	
IECG 1000 DX10-ME	2190	3-4,2	PUZ-ZM100VKA	PUZ-ZM100YKA	-
IECG 1500 DX14-ME	2920	3-4,2	PUZ-ZM125VKA	PUZ-ZM125YKA	5/8" - 3/8"
IECG 2000 DX22-ME	4380	3-4,2	-	PUZ-ZM200YKA	1
IECG 2000 DX24-ME	4380	3-4,2	-	PUZ-ZM250YKA	1
IECG 2500 DX27-ME	5110	3-4,2	-	PUZ-ZM250YKA	1
IECG 3000 DX10-ME	5840	3-4,2	-	PUZ-ZM250YKA	-

Тепловой Насос - VRF

Модель	Номинальный Воздушный Поток (m³/h)	Рекомендуемая Высота Установки (m)	
IECG 1000 VRF10-ME	2190	3-4,2	-
IECG 1500 VRF13-ME	2920	3-4,2	5/8" - 3/8"
IECG 1500 VRF15-ME	2920	3-4,2	5/8" - 3/8"
IECG 2000 VRF20-ME	4380	3-4,2	1
IECG 2000 VRF24-ME	4380	3-4,2	1
IECG 2500 VRF29-ME	5110	3-4,2	1
IECG 2500 VRF25-ME	5110	3-4,2	1
IECG 3000 VRF10-ME	5840	3-4,2	-

Размеры

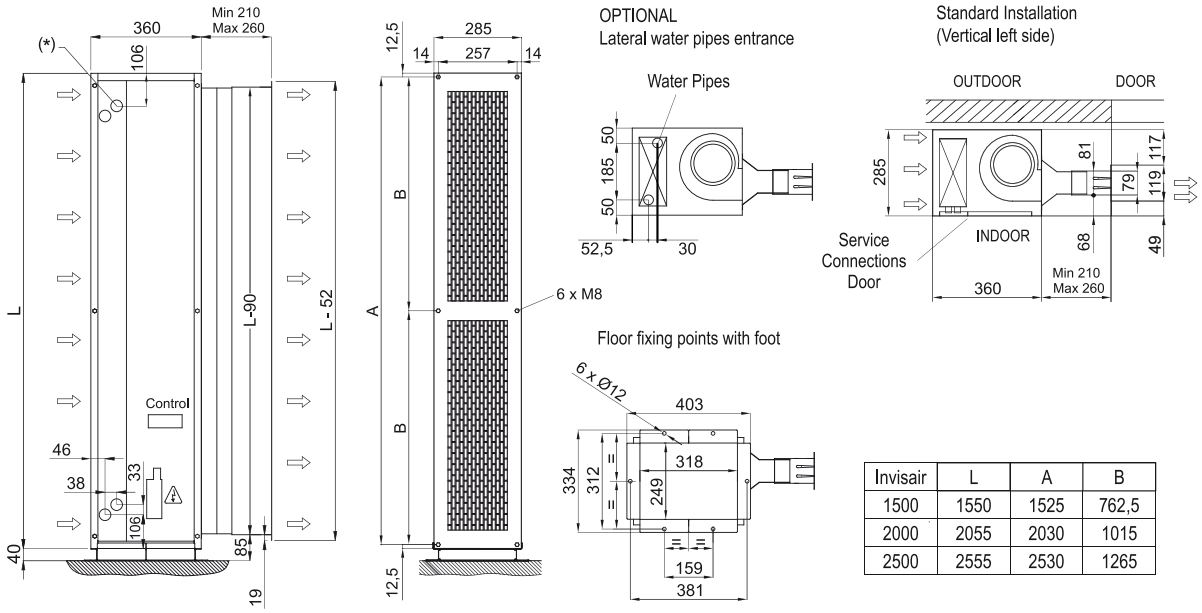

Invisair	L	A	B
1500	1550	1525	762,5
2000	2055	2030	1015
2500	2555	2530	1265