DAM DX-DA| Воздушные завесы с Тепловым Насосом Daikin

Характеристики



- Экономичная воздушная завеса с тепловым насосом: Снижение на 70% затрат и выбросов CO2 (режим нагрева).
- Самонесущая конструкция корпуса изготовлена из гальванизированной стальной пластины, покрыта структурным эпокси-полиэфирным белым покрытием RAL9016, в соответствии со стандартом.По желанию клиента возможно использование других цветов или нержавеющей стали.
- Микроперфорированная входная решетка с функциями фильтра, не требует интенсивного технического обслуживания.Внутренний предфильтр.
- Анодированные алюминиевые выпускные лопасти аэродинамической формы, настраиваемые в пределах от 0 до 15º с каждой стороны.
- Малошумные центробежные вентиляторы двухстороннего всасывания приводимые в действие мотором с внешним ротором. 5 скоростей. EC модели укомплектованы вентиляторами с очень низким коэффициентом потребления.
- Внутренний предфильтр.
- Advanced Plug&Play control. Includes: Advanced PRO control with integrated LCD screen, door contact, 7m RJ11 cable and remote control. With integrated functions: door delay (configurable); operation, alarm and maintenance warning signals; and multiple digital inputs that modify the curtain's operation.
- Includes protective varnish for the electronic board and control.
- DX 1:1:
  Готово к подсоединению к наружному блоку Инверторного теплового насоса DAIKIN (R32) и расширительному клапану (не включён в комплект, приобретается отдельно). Требуется подключаемый к воздушной завесе Интерфейс Адаптер DAIKIN DX и программируемый пульт
- DX VRV:
  Готово к подсоединению к наружному блоку Инверторного теплового насоса DAIKIN (R410A) и расширительному клапану (не включён в комплект, приобретается отдельно). Требуется подключаемый к воздушной завесе Интерфейс Адаптер DAIKIN VRV и программируемый пульт

Спецификации

50Hz

Тепловой Насос - DX 1:1

Модель	Номинальный Воздушный Поток (m^3/h)	Рекомендуемая Высота Установки (m)	
DAM ECM 1500 DX12-DA	2460	2,5-3,8	5/8" - 3/8"
DAM ECM 2000 DX16-DA	3280	2,5-3,8	5/8" - 3/8"
DAM ECM 2500 DX21-DA	4100	2,5-3,8	3/4" - 3/8"
DAM ECM 2500 DX24-DA	4100	2,5-3,8	3/4" - 3/8"
DAM ECM 3000 DX26-DA	4920	2,5-3,8	3/4" - 3/8"
DAM ECG 1000 DX10-DA	2190	3-4,2	5/8" - 3/8"
DAM ECG 1500 DX13-DA	2920	3-4,2	5/8" - 3/8"
DAM ECG 1500 DX15-DA	2920	3-4,2	5/8" - 3/8"
DAM ECG 2000 DX22-DA	4380	3-4,2	3/4" - 3/8"
DAM ECG 2500 DX25-DA	5110	3-4,2	3/4" - 3/8"
DAM ECG 2500 DX29-DA	5110	3-4,2	7/8" - 1/2"
DAM ECG 3000 DX34-DA	5840	3-4,2	7/8" - 1/2"

Тепловой Насос - VRV

Модель	Номинальный Воздушный Поток (m^3/h)	Рекомендуемая Высота Установки (m)	
DAM ECM 1000 VRV8-DA	1640	2,5-3,8	5/8" - 3/8"
DAM ECM 1500 VRV12-DA	2460	2,5-3,8	5/8" - 3/8"
DAM ECM 2000 VRV16-DA	3280	2,5-3,8	5/8" - 3/8"
DAM ECM 2000 VRV19-DA	3280	2,5-3,8	3/4" - 3/8"
DAM ECM 2500 VRV21-DA	4100	2,5-3,8	3/4" - 3/8"
DAM ECM 2500 VRV24-DA	4100	2,5-3,8	3/4" - 3/8"
DAM ECM 3000 VRV26-DA	4920	2,5-3,8	3/4" - 3/8"
DAM ECM 3000 VRV30-DA	4920	2,5-3,8	7/8" - 3/8"
DAM ECG 1000 VRV10-DA	2190	3-4,2	5/8" - 3/8"
DAM ECG 1500 VRV13-DA	2920	3-4,2	5/8" - 3/8"
DAM ECG 1500 VRV15-DA	2920	3-4,2	5/8" - 3/8"
DAM ECG 2000 VRV20-DA	4380	3-4,2	3/4" - 3/8"
DAM ECG 2000 VRV24-DA	4380	3-4,2	3/4" - 3/8"
DAM ECG 2500 VRV25-DA	5110	3-4,2	3/4" - 3/8"

Тепловой Насос - VRV

Модель	Номинальный Воздушный Поток (m³/h)	Рекомендуемая Высота Установки (m)	
DAM ECG 2500 VRV29-DA	5110	3-4,2	7/8" - 3/8"
DAM ECG 3000 VRV29-DA	5840	3-4,2	7/8" - 3/8"
DAM ECG 3000 VRV34-DA	5840	3-4,2	7/8" - 3/8"

60Hz

Тепловой Насос - DX 1:1

Модель	Номинальный Воздушный Поток (m³/h)	Рекомендуемая Высота Установки (m)	
DAM ECM 1500 DX12-DA	2460	2,5-3,8	5/8" - 3/8"
DAM ECM 2000 DX16-DA	3280	2,5-3,8	5/8" - 3/8"
DAM ECM 2500 DX21-DA	4100	2,5-3,8	3/4" - 3/8"
DAM ECM 2500 DX24-DA	4100	2,5-3,8	3/4" - 3/8"
DAM ECM 3000 DX26-DA	4920	2,5-3,8	3/4" - 3/8"
DAM ECG 1000 DX10-DA	2190	3-4,2	5/8" - 3/8"
DAM ECG 1500 DX13-DA	2920	3-4,2	5/8" - 3/8"
DAM ECG 1500 DX15-DA	2920	3-4,2	5/8" - 3/8"
DAM ECG 2000 DX22-DA	4380	3-4,2	3/4" - 3/8"
DAM ECG 2500 DX25-DA	5110	3-4,2	3/4" - 3/8"
DAM ECG 2500 DX29-DA	5110	3-4,2	7/8" - 1/2"
DAM ECG 3000 DX34-DA	5840	3-4,2	7/8" - 1/2"

Тепловой Насос - VRV

Модель	Номинальный Воздушный Поток (m³/h)	Рекомендуемая Высота Установки (m)	
DAM ECM 1000 VRV8-DA	1640	2,5-3,8	5/8" - 3/8"
DAM ECM 1500 VRV12-DA	2460	2,5-3,8	5/8" - 3/8"
DAM ECM 2000 VRV16-DA	3280	2,5-3,8	5/8" - 3/8"
DAM ECM 2000 VRV19-DA	3280	2,5-3,8	3/4" - 3/8"
DAM ECM 2500 VRV21-DA	4100	2,5-3,8	3/4" - 3/8"
DAM ECM 2500 VRV24-DA	4100	2,5-3,8	3/4" - 3/8"
DAM ECM 3000 VRV26-DA	4920	2,5-3,8	3/4" - 3/8"
DAM ECM 3000 VRV30-DA	4920	2,5-3,8	7/8" - 3/8"
DAM ECG 1000 VRV10-DA	2190	3-4,2	5/8" - 3/8"
DAM ECG 1500 VRV13-DA	2920	3-4,2	5/8" - 3/8"
DAM ECG 1500 VRV15-DA	2920	3-4,2	5/8" - 3/8"
DAM ECG 2000 VRV20-DA	4380	3-4,2	3/4" - 3/8"
DAM ECG 2000 VRV24-DA	4380	3-4,2	3/4" - 3/8"
DAM ECG 2500 VRV25-DA	5110	3-4,2	3/4" - 3/8"
DAM ECG 2500 VRV29-DA	5110	3-4,2	7/8" - 3/8"
DAM ECG 3000 VRV29-DA	5840	3-4,2	7/8" - 3/8"
DAM ECG 3000 VRV34-DA	5840	3-4,2	7/8" - 3/8"

Размеры

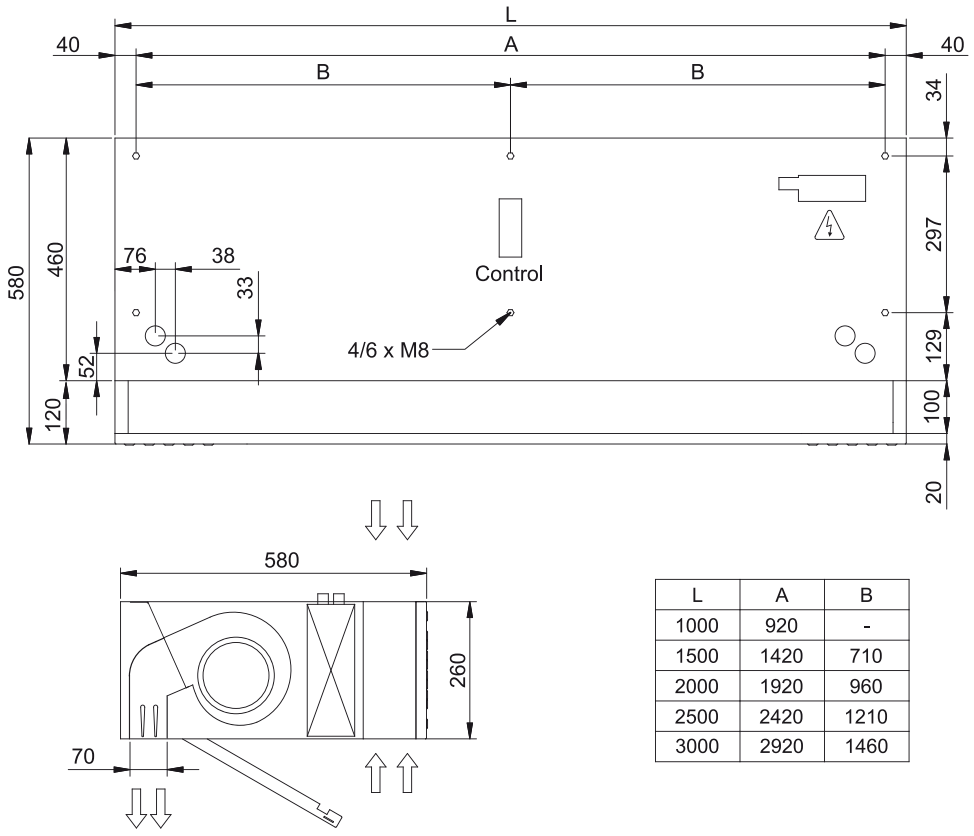

L	A	B
1000	920	-
1500	1420	710
2000	1920	960
2500	2420	1210
3000	2920	1460